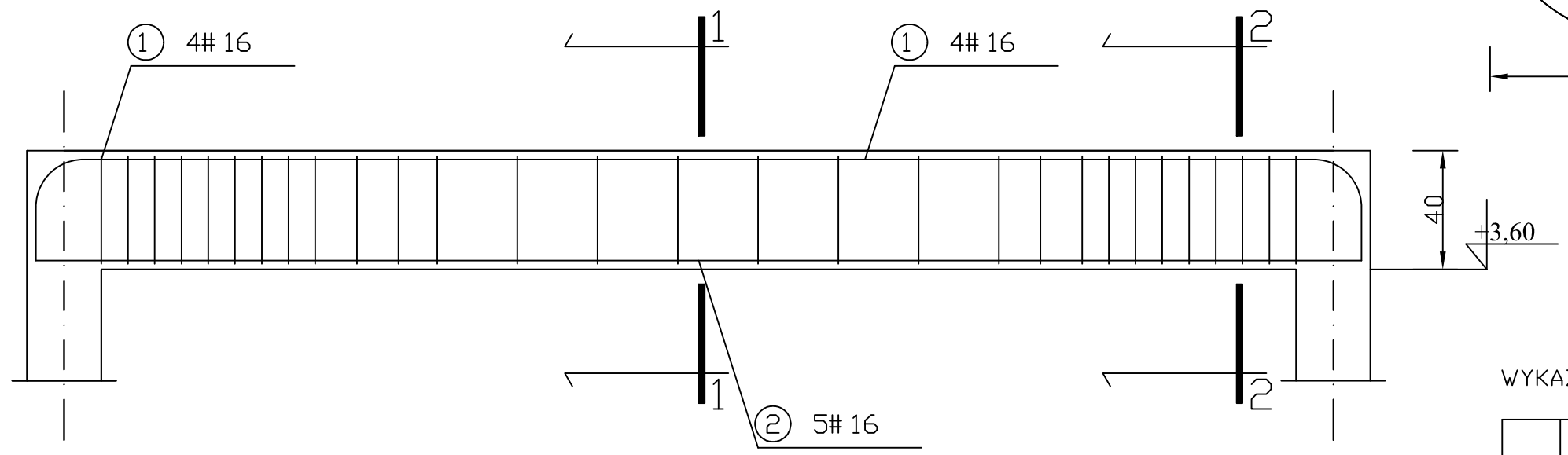

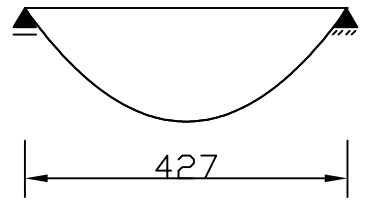

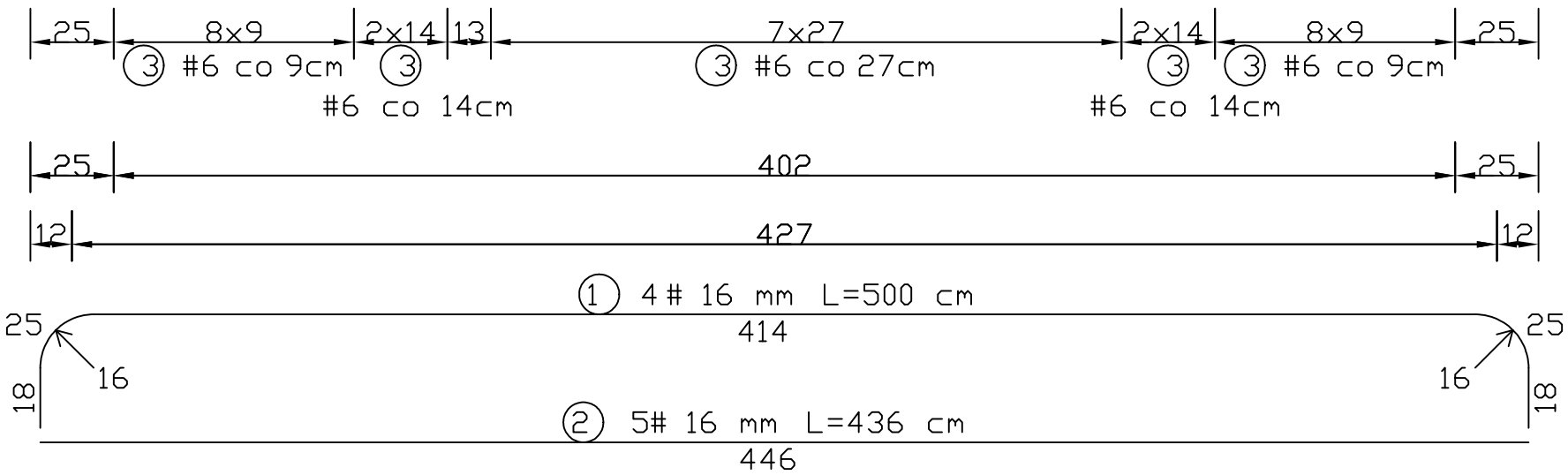

WYKAZ STALI ZBROJENIOWEJ

NR	Średnica [mm] #	Długość [cm]	Ilość [szt.]	DŁUGOŚĆ CAŁKOWITA [m] RB 500 # 16		# 6
1	16	500	4	20.00		
2	16	446	5	21.80		
3	6	126	29			36.54
DŁUGOŚĆ OGÓŁEM [m]				41.80		36.54
MASA JEDNOSTKOWA [kg/m]				1.578		0.222
MASA OGÓŁEM [kg]				65,96		8.11
MASA RAZEM [kg]				65,96		8.11

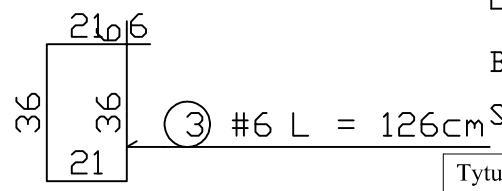

BETON KONSTRUKCYJNY C20/25

STAL ZBROJENIOWA RB 500

PRZEKRÓJ 1-1

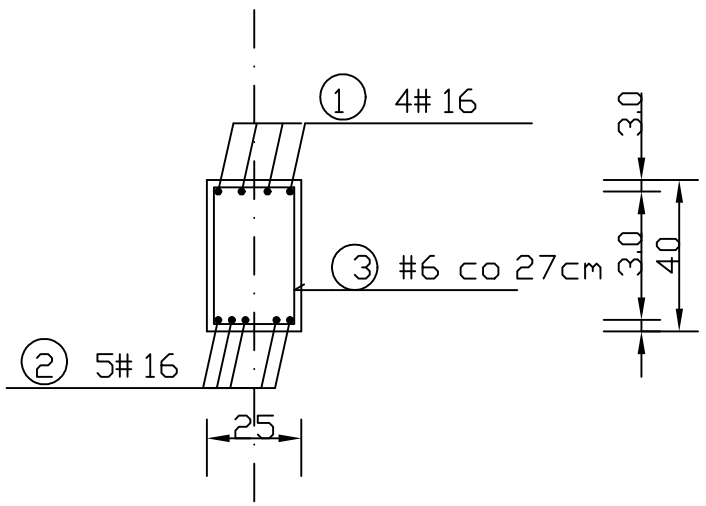

PRZEKRÓJ 2-2

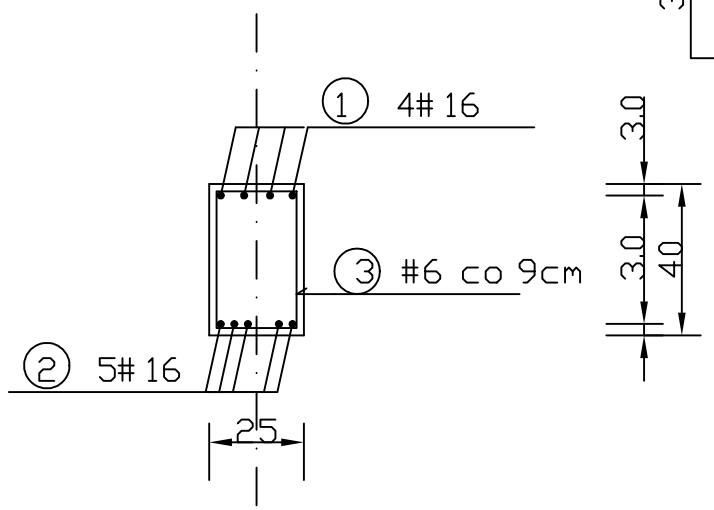

NUMERACJA PRĘTÓW DLA AKTUALNEGO RYSUNKU

Tytuł projektu :

Samorządowa instytucja kultury, opoczyńska sieć dziedzictwa kulturowego - budowa budynku usługowego wraz z niezbędną infrastrukturą techniczną i zagospodarowaniem terenu

Inwestor:

Gmina Rzeczyca, ul. Parkowa 1, 97-220 Rzeczyca

Adres inwestycji: dz. nr 175/2 obręb 0007, Grotowice 97-220 Rzeczyca

Autorzy opracowania konstrukcje
MGR INZ. ANDRZEJ KOWALSKI
uprawnienia budowlane do projektowania bez ograniczeń w specjalności konstrukcyjno - bud
NR UPR. BUD. ŁOD/0050/POOK/03

sprawdzający konstrukcje
MGR INZ. WOJCIECH KOWALSKI
uprawnienia budowlane do projektowania bez ograniczeń w specjalności konstrukcyjno - bud
NR UPR. BUD. WKP/0249/PWOK/17

Tytuł rys.: PODCIĄG NR 2

DATA OPRAC. 08.2025

Nr rys.: 13

skala 1:20